ԿԱՆԳՆԱԿ ԿՄ - 1; ԿՄ-2; ԿՄ-3

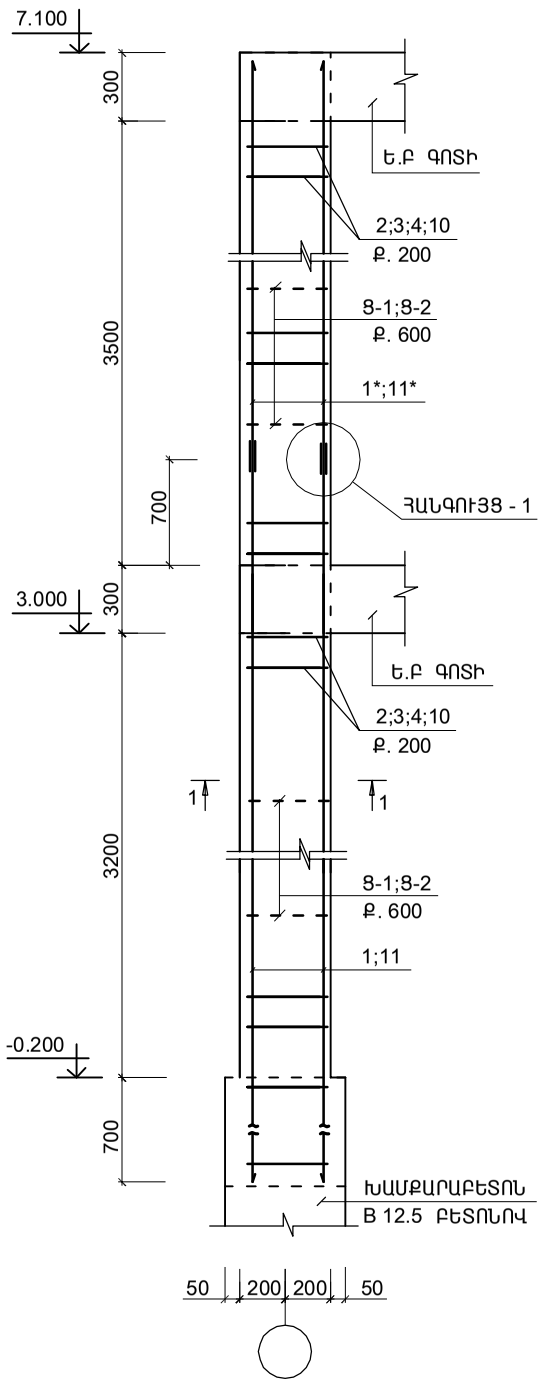

1 - 1 (ԿՄ - 1)

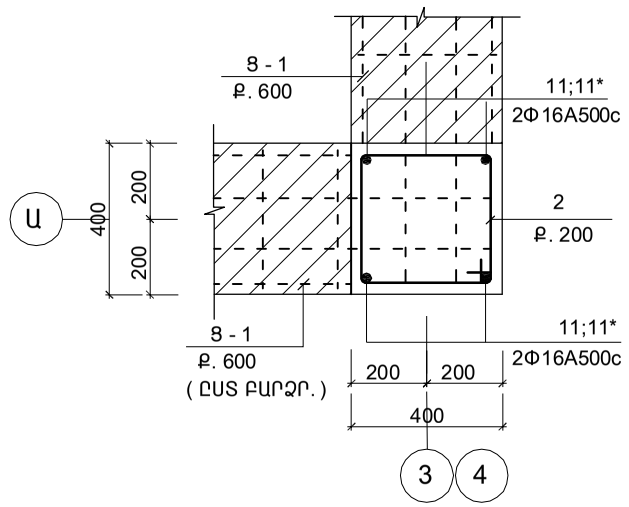

1 - 1 (ԿՄ - 2,2*)

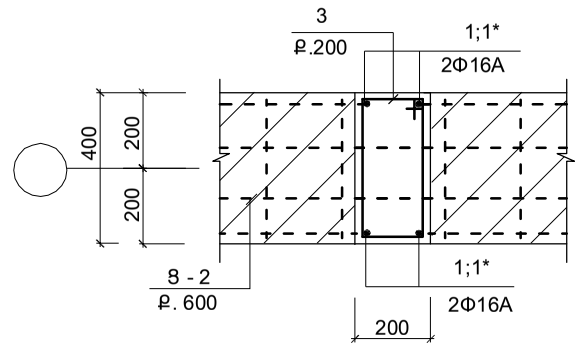

ՀԱՆԳՈՒՅՑ - A

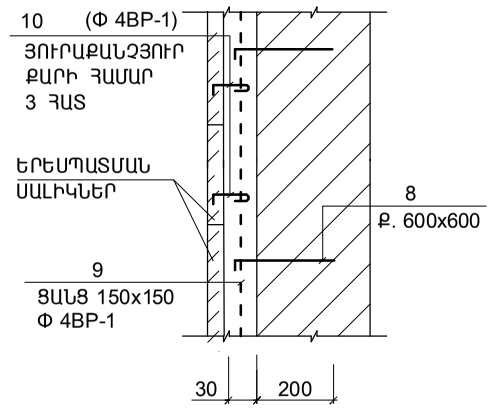

1 - 1 (ԿՄ - 3,)

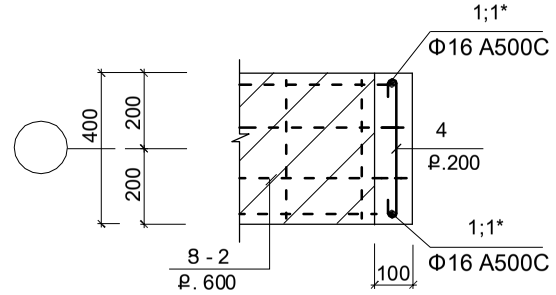

2 - 2 (ԿՄ - 4)

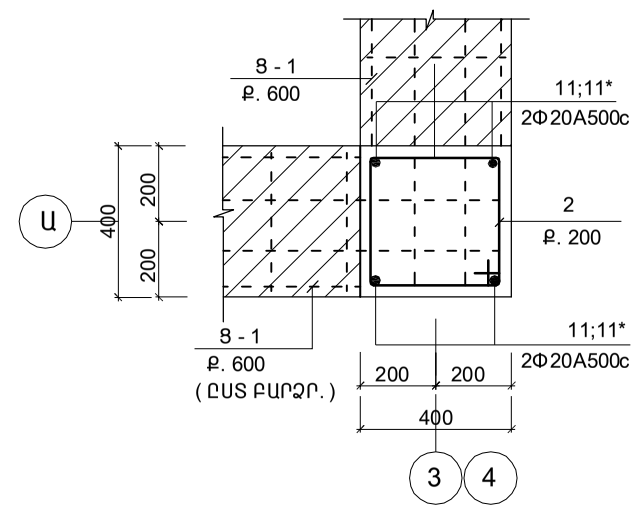

ՀԱՆԳՈՒՅՑ _1

(ԱՄՐԱՆՆԵՐԻ ԿՑՄԱՆ ՀԱՆԳՈՒՅՑ)

ՄԵՏԱՂԱԿԱՆ ՑԱՆՑ Ց - 1

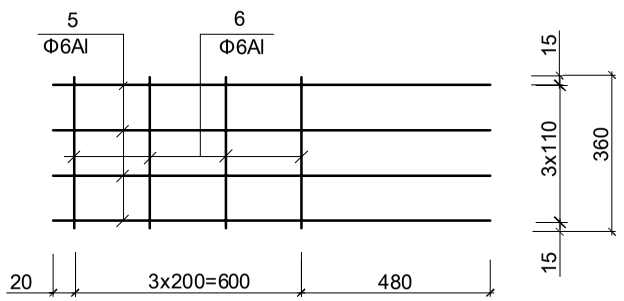

ՄԵՏԱՂԱԿԱՆ ՑԱՆՑ Ց - 2

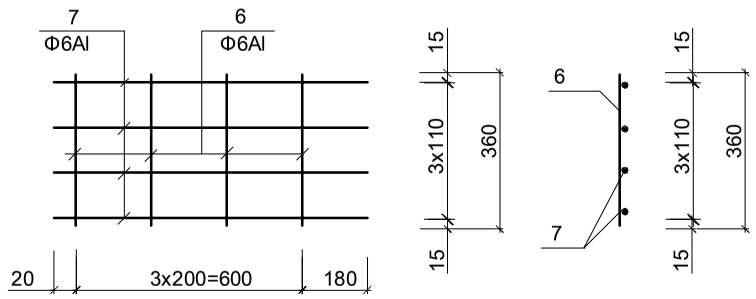

ԵՌԱԿՑՈՒՄՈՎ

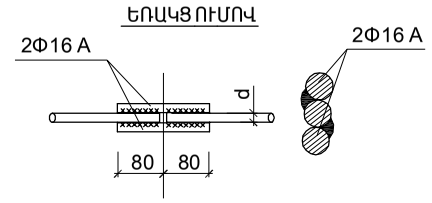

ԱՌԱՆՑ ԵՌԱԿՑՄԱՆ

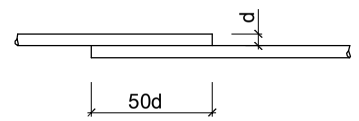

			TAR-03 ՀՀ Արմավիրի մարզի Ալաշկերտ գյուղի մանկապարտեզի կառուցման (տեղակապման) նախագիծ			
ՆԳԵ	Ա. Ջանունց					
Նախագծեց	Ն. Ավագյան		Կոնստրուկտորական մաս	Փուլ	Թերթ	Թերթեր
				Ա.Ն.	ԵԿ - 11	28
			ԿԱՆԳՆԱԿ ԿՄ - 1; ԿՄ - 2; ԿՄ - 3;ԿՄ-4	«ԱՄԱԳ» ՍՊԸ		